Level | Pressure | Flow | Temperature | Liquid Analysis | Registration | Systems Components | Services | Solutions

Brief Operating Instructions

iTEMP® TMT84

Temperature Head Transmitter with PROFIBUS® PA Protocol

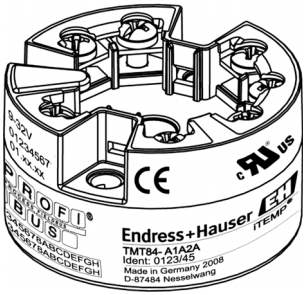

de Temperaturkopftransmitter (ab Seite 3)

en Temperature head transmitter (from page 21)

KA00258R/09/a2/01.11
71154749

Endress+Hauser

People for Process Automation

Inhaltsverzeichnis

1 Sicherheitshinweise 3
1.1 Bestimmungsgemäße Verwendung 3
1.2 Montage, Inbetriebnahme, Bedienung 3
1.3 Betriebssicherheit 3
1.4 Sicherheitszeichen und -symbole 4

2 Identifizierung. 5
2.1 Gerätebezeichnung 5
2.2 Lieferumfang 5
2.3 Zertifikate und Zulassungen 6

3 Montage 6
3.1 Warenannahme, Transport, Lagerung 6
3.2 Montagebedingungen 7
3.3 Montage 8
3.4 Montagekontrolle 10

4 Verdrahtung 11
4.1 Verdrahtung auf einen Blick 11
4.2 Anschluss Sensorleitungen 11
4.3 Feldbusanschluss 13
4.4 Anschlusskontrolle 15

5 Bedienung und Inbetriebnahme 16
5.1 Installationskontrolle 16
5.2 Anzeige- und Bedienelemente (optional) 17
5.3 Konfiguration Kopftransmitter und PA-Funktionen 18
5.4 Hardware-Einstellungen (DIP-Schalter) 18
5.5 Einschalten des Kopftransmitters 20

Diese Anleitung ist eine Kurzanleitung.
Ausführliche Informationen entnehmen Sie bitte der Betriebsanleitung und der weiteren Dokumentation auf der mitgelieferten CD-ROM.
Diese Kurzanleitung ersetzt **nicht** die Betriebsanleitung.

Die komplette Gerätedokumentation besteht aus:
- der vorliegenden Kurzanleitung
- einer CD-ROM mit:
  - der Betriebsanleitung
  - Zulassungen und Sicherheitszertifikaten
  - weiteren gerätespezifischen Informationen.

1 Sicherheitshinweise

⚠ Warnung!
Elektrische Schläge können zum Tod oder zu schweren Körperverletzungen führen. Gehen Sie mit äußerster Vorsicht vor, falls Sie Kabel und Klemmen berühren. Wenn das Gerät/die Messeinrichtung in einer Hochspannungsumgebung installiert wird und es zu einer Störung oder einem Installationsfehler kommt, kann an den Anschlussklemmen oder dem Gerät/der Messeinrichtung selbst Hochspannung anliegen.

1.1 Bestimmungsgemäße Verwendung

- Das Gerät ist ein universeller und konfigurierbarer Temperaturkopftransmitter mit wahlweise ein oder zwei Temperatursensoreingängen für Widerstandsthermometer (RTD), Thermoelemente (TC), Widerstands- und Spannungsgeber. Das Gerät ist zur Montage in einen Anschlusskopf Form B nach DIN 43729 konzipiert.
- Für Schäden aus unsachgemäßem oder nicht bestimmungsgemäßem Gebrauch haftet der Hersteller nicht.

1.2 Montage, Inbetriebnahme, Bedienung

Beachten Sie folgende Punkte:

- Das Gerät darf nur von qualifiziertem und autorisiertem Fachpersonal (z. B. Elektrofachkraft) unter genauer Beachtung dieser Anleitung, der einschlägigen Normen, der gesetzlichen Vorschriften (länderspezifisch) und der Zertifikate (je nach Ausführung) eingebaut, angeschlossen, in Betrieb genommen und gewartet werden.
- Das Fachpersonal muss diese Anleitung gelesen und verstanden haben und die Anweisungen befolgen. Treten Unklarheiten beim Gebrauch der Kurzanleitung auf, muss die Betriebsanleitung (auf CD-ROM) benutzt werden. Dort finden sich alle Informationen zum Gerät/Messsystem in ausführlicher Form.
- Veränderungen und Reparaturen am Gerät dürfen nicht vorgenommen werden. Ausnahme: Wenn dies in der Betriebsanleitung (auf CD-ROM) ausdrücklich erlaubt wird.
- Beschädigte Geräte, von denen eine Gefährdung ausgehen könnte, dürfen nicht in Betrieb genommen werden und sind klar und deutlich als defekt zu kennzeichnen.
- Beachten Sie grundsätzlich die in Ihrem Land geltenden Vorschriften bezüglich Öffnen und Reparieren von elektrischen Geräten.

1.3 Betriebssicherheit

Beachten Sie die technischen Daten auf dem Typenschild! Das Typenschild befindet sich seitlich am Transmittergehäuse.

Explosionsgefährdeter Bereich
Bei Einsatz in explosionsgefährdeten Bereichen sind die entsprechenden nationalen Normen einzuhalten. Für Messsysteme, die im explosionsgefährdetem Bereich eingesetzt werden, gilt zusätzlich die separate Ex-Dokumentation. Die darin aufgeführten Installationsvorschriften, Anschlusswerte und Sicherheitshinweise müssen konsequent beachtet werden!

Stellen Sie sicher, dass Sie die richtige Ex-Dokumentation zum passenden Ex-zugelassenen Gerät verwenden! Die Nummer der zugehörigen Ex-Dokumentation (XA...) finden Sie auf dem Typenschild. Wenn beide Nummern (auf der Ex-Dokumentation und auf dem Typenschild) exakt übereinstimmen, dürfen Sie diese Ex-Dokumentation benutzen.

Störsicherheit
Die Messeinrichtung erfüllt die allgemeinen Sicherheitsanforderungen gemäß EN 61010 und die EMV-Anforderungen gemäß IEC/EN 61326 sowie die NAMUR-Empfehlung NE 21 und NE 89.

⚠ Warnung!
Das Gerät muss von einer Spannungsversorgung 9 bis 32 VDC gemäß NEC-Klasse 02 (Niederspannung/-strom) mit Kurzschluss-Leistungsbegrenzung auf 8 A/150 VA gespeist werden.

1.4 Sicherheitszeichen und -symbole

Sicherheitshinweise in dieser Betriebsanleitung sind mit folgenden Sicherheitszeichen und -symbole gekennzeichnet:

☝ Achtung!
Dieses Symbol deutet auf Aktivitäten oder Vorgänge hin, die - wenn sie nicht ordnungsgemäß durchgeführt werden - zu fehlerhaftem Betrieb oder zu Zerstörung des Gerätes führen können.

⚠ Warnung!
Dieses Symbol deutet auf Aktivitäten oder Vorgänge hin, die - wenn sie nicht ordnungsgemäß durchgeführt werden - zu Verletzung von Personen, zu einem Sicherheitsrisiko oder zur Zerstörung des Gerätes führen können.

✎ Hinweis!
Dieses Symbol deutet auf Aktivitäten oder Vorgänge hin, die - wenn sie nicht ordnungsgemäß durchgeführt werden - einen indirekten Einfluss auf den Betrieb haben oder eine unvorhergesehene Gerätereaktion auslösen können.


ESD - Electrostatic discharge
Schützen Sie die Klemmen vor elektrostatischer Entladung. Ein Nichtbeachten kann zur Zerstörung oder Fehlfunktion von Teilen der Elektronik führen.

2 Identifizierung

2.1 Gerätebezeichnung

2.1.1 Typenschild

Das richtige Gerät?
Vergleichen und prüfen Sie die Angaben auf dem Typenschild des Gerätes mit den Anforderungen der Messstelle.

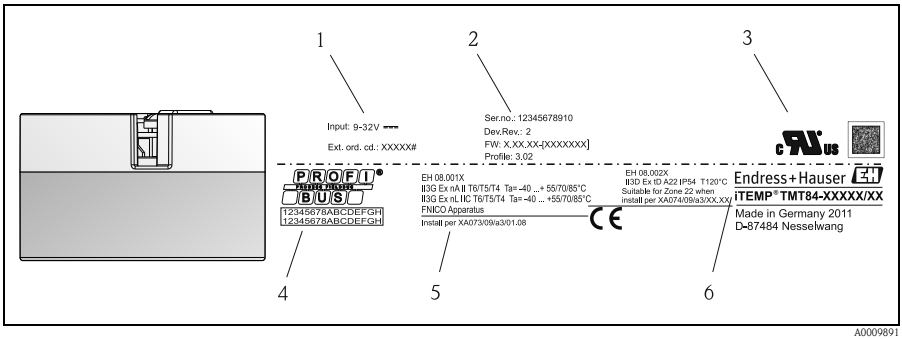

Abb. 1: Typenschild des Kopftransmitters (beispielhaft, non-Ex Version)

1 Spannungsversorgung, Seriennummer und Geräte-Version
2 Zulassungen mit Symbolen ggf. mit Nummer der zugehörigen Ex-Dokumentation (XA...)
3 2D-Barcode
4 Messstellenbezeichnung TAG
5 Bestellcode und Identifikationsnummer)

2.2 Lieferumfang

Der Lieferumfang des Gerätes besteht aus:

- Temperaturkopftransmitter
- Befestigungsmaterial
- Gedruckte, mehrsprachige Kurzanleitung
- Betriebsanleitung und zusätzliche Dokumentation auf CD-ROM
- Zusätzliche Dokumentation für Geräte, die für den Einsatz im explosionsgefährdeten Bereich ( ) geeignet sind, wie z.B. Sicherheitshinweise (XA...), Control oder Installation Drawings (ZD...).

Hinweis!
Beachten Sie bitte die Zubehörteile des Gerätes im Kapitel 'Zubehör' der Betriebsanleitung auf der mitgelieferten CD-ROM.

2.3 Zertifikate und Zulassungen

Das Gerät hat das Werk in sicherheitstechnisch einwandfreiem Zustand verlassen. Das Gerät entspricht den Anforderungen der Normen EN 61 010-1 "Sicherheitsbestimmungen für elektrische Mess-, Steuer, Regel- und Laborgeräte" sowie den EMV-Anforderungen gemäß IEC/EN 61326.

2.3.1 CE-Zeichen, Konformitätserklärung

Das Gerät erfüllt die gesetzlichen Anforderungen der EU-Richtlinien. Der Hersteller bestätigt die erfolgreiche Prüfung des Gerätes mit der Anbringung des CE-Zeichens.

2.3.2 Zertifizierung PROFIBUS® PA

Das Gerät erfüllt alle Anforderungen der folgenden Spezifikation:
Zertifiziert gemäß PROFIBUS® PA Profile 3.01 + Profile 3.02
Das Gerät kann auch mit zertifizierten Geräten anderer Hersteller betrieben werden (Interoperabilität).

Eine Übersicht über weitere Zulassungen und Zertifizierungen finden Sie in der Betriebsanleitung auf der mitgelieferten CD-ROM.

3 Montage

3.1 Warenannahme, Transport, Lagerung

3.1.1 Warenannahme

Kontrollieren Sie nach der Warenannahme folgende Punkte:

- Sind Verpackung oder Inhalt beschädigt?
- Ist die gelieferte Ware vollständig? Vergleichen Sie den Lieferumfang mit Ihrer Bestellung.

3.1.2 Transport und Lagerung

Beachten Sie folgende Punkte:

- Für Lagerung (und Transport) ist das Gerät stoßsicher zu verpacken.
- Die zulässige Lagertemperatur beträgt -40 bis +100 °C (-40 bis 212 °F).

3.2 Montagebedingungen

3.2.1 Abmessungen

Angaben in mm (in)

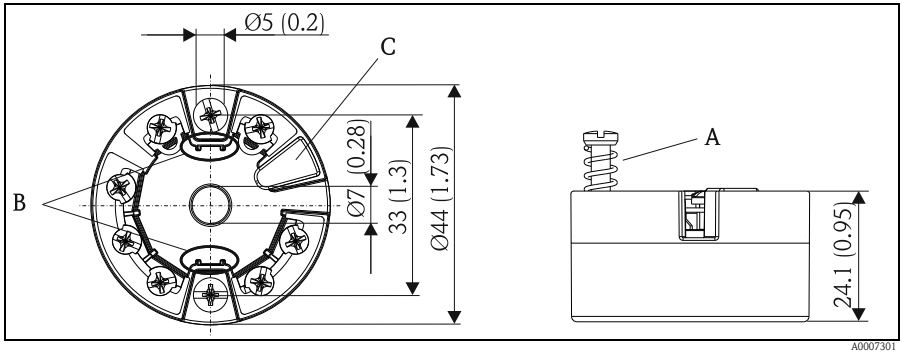

Abb. 2: Ausführung mit Schraubklemmen

Pos. A: Federweg L ≥5 mm (nicht bei US - M4 Befestigungsschrauben)
Pos. B: Befestigungselemente für aufsteckbare Messwertanzeige
Pos. C: Schnittstelle zur Kontaktierung der Messwertanzeige

Hinweis!
Für die Ausführung mit Federklemmen gelten die gleichen Abmessungen.
Ausnahme: Gehäusehöhe H = 28,1 mm (1.11 in).

3.2.2 Montageort

- Im Anschlusskopf nach DIN 43 729 Form B, direkte Montage auf Messeinsatz mit Kabeldurchführung, Mittelloch 7 mm (0.28 in)
- Im Feldgehäuse, abgesetzt vom Prozess
- Mit DIN rail clip auf Hutschiene nach IEC 60715

3.2.3 Wichtige Umgebungsbedingungen

- Umgebungstemperatur: -40 bis +85°C (-40 bis +185 °F).
- Betauung nach IEC 60068-2-33 zulässig; Max. rel. Feuchte: 95%
- Klimaklasse gemäß IEC 60654-1, Klasse C
- Schutzart IP 00, im eingebauten Zustand vom verwendeten Anschlusskopf oder Feldgehäuse abhängig

3.3 Montage

Zur Montage des Kopftransmitters ist ein Schraubendreher erforderlich.

Achtung!
Ziehen Sie die Montageschrauben nicht zu fest an, um eine Beschädigung des Kopftransmitters zu vermeiden. Maximales Drehmoment = 1 Nm (¾ pound-feet).

3.3.1 Europa-typische Montage

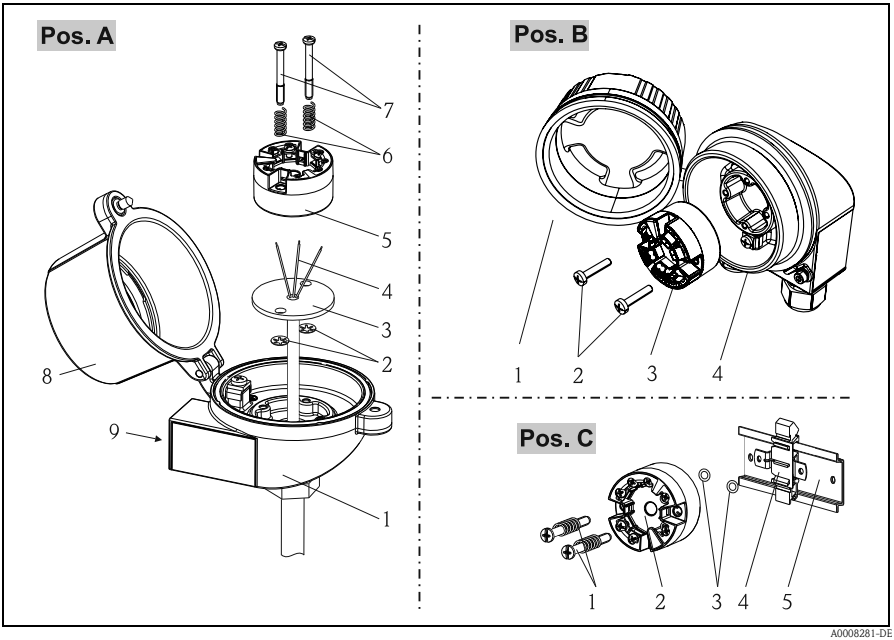

Abb. 3: Kopftransmittermontage (drei Varianten)

Pos. A	Montage in einen Anschlusskopf (Anschlusskopf nach DIN 43729, Form B)

Vorgehensweise:
1. Öffnen Sie den Anschlusskopfdeckel (8) am Anschlusskopf.
2. Führen Sie die Anschlussdrähte (4) des Messeinsatzes (3) durch das Mittelloch im Kopftransmitter (5).
3. Stecken Sie die Montagefedern (6) auf die Montageschrauben (7).
4. Führen Sie die Montageschrauben (7) durch die seitlichen Bohrungen des Kopftransmitters und des Messeinsatzes (3). Fixieren Sie danach beide Montageschrauben mit den Sicherungsringen (2).
5. Schrauben Sie anschließend den Kopftransmitter (5) mit dem Messeinsatz (3) im Anschlusskopf fest.
6. Schließen Sie nach erfolgter Verdrahtung (siehe Kapitel 4) den Anschlusskopfdeckel (8) wieder.

Pos. B	Montage in ein Feldgehäuse
Vorgehensweise: 1. Öffnen Sie den Deckel (1) vom Feldgehäuse (4). 2. Führen Sie die Montageschrauben (2) durch die seitlichen Bohrungen des Kopftransmitters (3). 3. Schrauben Sie den Kopftransmitter am Feldgehäuse fest. 4. Schließen Sie nach erfolgter Verdrahtung (siehe Kapitel 4) den Feldgehäusedeckel (1) wieder.	

Pos. C	Montage auf Hutschiene (Hutschiene nach IEC 60715)
Vorgehensweise: 1. Drücken Sie den DIN rail clip (4) auf die Hutschiene (5), bis er einrastet. 2. Stecken Sie die Montagefedern auf die Montageschrauben (1) und führen Sie diese durch die seitlichen Bohrungen des Kopftransmitters (2). Fixieren Sie danach beide Montageschrauben mit den Sicherungsringen (3). 3. Schrauben Sie den Kopftransmitter (2) am DIN rail clip (4) fest.	

3.3.2 Nordamerika-typische Montage

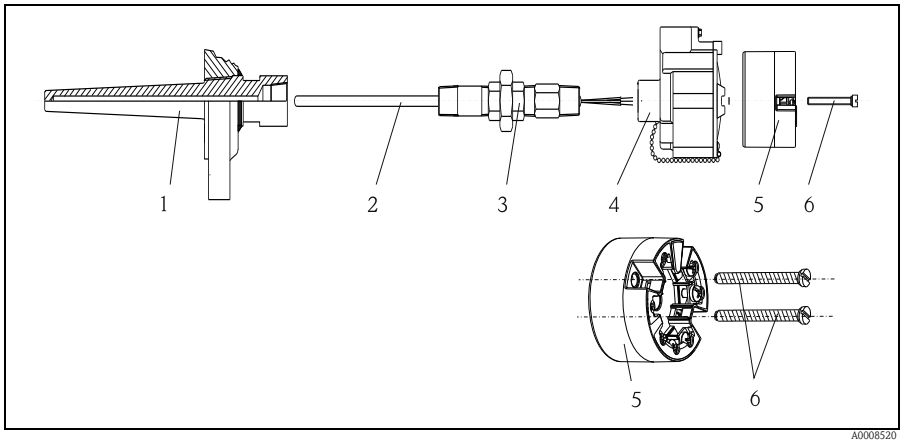

Abb. 4: Kopftransmittermontage

Thermometeraufbau mit Thermoelementen oder RTD Sensoren und Kopftransmitter

- Bringen Sie das Schutzrohr (1) am Prozessrohr oder der -behälterwand an. Befestigen Sie das Schutzrohr vorschriftsmäßig, bevor der Prozessdruck angelegt wird.
- Bringen Sie benötigte Halsrohrnippel und Adapter (3) am Schutzrohr an.
- Sorgen Sie für den Einbau von Dichtungsringen, wenn diese für raue Umgebungsbedingungen oder spezielle Vorschriften benötigt werden.
- Führen Sie die Montageschrauben (6) durch die seitlichen Bohrungen des Kopftransmitters (7).

- Positionieren Sie den Kopftransmitter (5) im Anschlusskopf (4) so, dass die Busleitung (Klemmen 1 und 2) zur Kabeldurchführung weisen.
- Schrauben Sie mit einem Schraubendreher den Kopftransmitter (5) im Anschlusskopf (4) fest.
- Führen Sie die Anschlussdrähte des Messeinsatzes (3) durch die untere Kabeldurchführung des Anschlusskopfes (4) und durch das Mittelloch im Kopftransmitter (5). Verdrahten Sie die Anschlussdrähte und Transmitter (siehe Kapitel 4) miteinander.
- Schrauben Sie den Anschlusskopf (4) mit dem eingebauten und verdrahteten Kopftransmitter auf die bereits installierten Nippel und Adapter (3).

Achtung!
Schrauben Sie nach erfolgter Verdrahtung den Anschlusskopfdeckel wieder fest an. Der Anschlusskopfdeckel muss ordnungsgemäß befestigt werden, um den Anforderungen des Explosionsschutzes zu genügen.

3.4 Montagekontrolle

Führen Sie nach der Montage des Gerätes folgende Kontrollen durch:

Gerätezustand und -spezifikationen	Hinweise
Entspricht das Gerät den Messstellenspezifikationen, wie Umgebungstemperatur, Montageort, usw.?	→ Seite 7
Ist das Gerät unbeschädigt?	Sichtkontrolle

4 Verdrahtung

Achtung!
- Gerät nicht unter Betriebsspannung installieren bzw. verdrahten. Ein Nichtbeachten kann zur Zerstörung des Gerätes führen.
- Beachten Sie für den Anschluss von Ex-zertifizierten Geräten die entsprechenden Hinweise und Anschlussbilder in den zusätzlichen Ex-Dokumentationen.
- Display-Anschluss nicht belegen. Fremdanschluss kann zur Zerstörung der Elektronik führen.

Gehen Sie bei der Verdrahtung eines eingebauten Kopftransmitters grundsätzlich wie folgt vor:

1. Öffnen Sie die Kabelverschraubung und den Gehäusedeckel am Anschlusskopf oder am Feldgehäuse.
2. Führen Sie die Leitungen durch die Öffnung der Kabelverschraubung.
3. Schließen Sie die Leitungen gemäß → Abb. 5 an. Ist der Kopftransmitter mit Federklemmen ausgestattet, beachten Sie besonders → Seite 12.
4. Ziehen Sie die Kabelverschraubung wieder an und schließen Sie den Gehäusedeckel.
5. Um Anschlussfehler zu vermeiden, beachten Sie in jedem Falle vor der Inbetriebnahme die Hinweise in der Anschlusskontrolle (→ Seite 15)!

4.1 Verdrahtung auf einen Blick

Klemmenbelegung

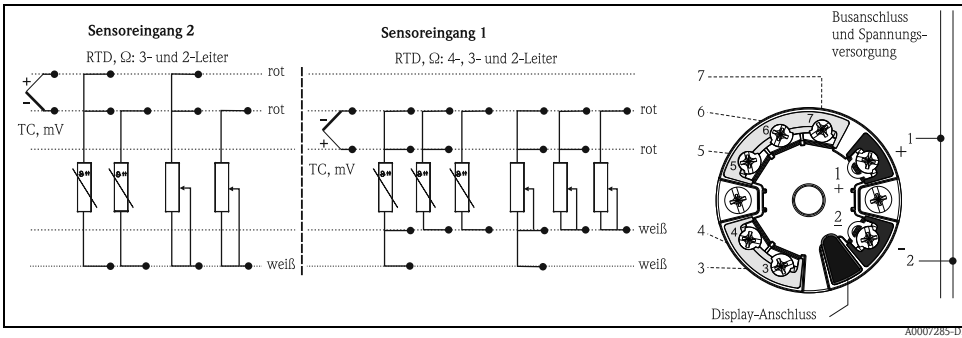

Abb. 5: Verdrahtung des Kopftransmitters

ESD – Electrostatic discharge
Schützen Sie die Klemmen vor elektrostatischer Entladung. Ein Nichtbeachten kann zur Zerstörung oder Fehlfunktion von Teilen der Elektronik führen.

4.2 Anschluss Sensorleitungen

Achtung!
Beim Anschluss von 2 Sensoren ist darauf zu achten, dass keine galvanische Verbindung zwischen den Sensoren entsteht. Die dadurch auftretenden Ausgleichsströme führen zu erheb-

lichen Verfälschungen der Messung. Die Sensoren müssen zueinander galvanisch getrennt bleiben, indem jeder Sensor separat an einen Transmitter angeschlossen wird. Das Gerät gewährleistet eine ausreichende galvanische Trennung (> 2 kV AC) zwischen Ein- und Ausgang.

Bei Belegung beider Sensoreingänge sind folgende Anschlusskombinationen möglich:

		Sensoreingang 1			
		RTD oder Widerstandsgeber, 2-Leiter	**RTD oder Widerstandsgeber, 3-Leiter**	**RTD oder Widerstandsgeber, 4-Leiter**	**Thermoelement (TC), Spannungsgeber**
Sensoreingang 2	**RTD oder Widerstandsgeber, 2-Leiter**	✔	✔	-	✔
	RTD oder Widerstandsgeber, 3-Leiter	✔	✔	-	✔
	RTD oder Widerstandsgeber, 4-Leiter	-	-	-	-
	Thermoelement (TC), Spannungsgeber	✔	✔	✔	✔

4.2.1 Anschluss an Federklemmen

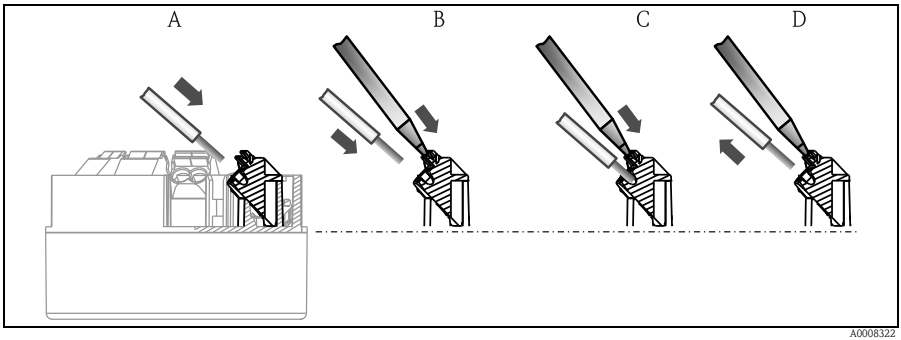

Abb. 6: Federklemmenanschluss

A Leiterende einführen (Massivleiter oder Leiter mit Aderendhülse)
B Leiterende einführen, mit Werkzeug (Feindrähtige Leiter ohne Aderendhülse)
C Leiterende lösen, mit Werkzeug
D Leiterende herausziehen

Vorgehensweise:

Pos. A, Massivleiter:	1.	Leiterende abisolieren. Abisolierlänge min. 10 mm (0.39 in)
	2.	Leiterende in die Klemmstelle einführen (A).
	3.	Verbindung durch leichtes Ziehen am Leiter überprüfen, ggf. ab 1. wiederholen.

Pos. B, Feindrähtige Leiter ohne Aderendhülse:	1.	Leiterende abisolieren. Abisolierlänge min. 10 mm (0.39 in).
	2.	Hebelöffner mit Werkzeug betätigen (B).
	3.	Leiterende in die Klemmstelle einführen (B).
	4.	Hebelöffner loslassen.
	5.	Verbindung durch leichtes Ziehen am Leiter überprüfen, ggf. ab 1. wiederholen.

Pos. C und D Lösen der Verbindung:	1.	Hebelöffner mit Werkzeug betätigen (C).
	2.	Leiter aus der Klemme ziehen (D).
	3.	Hebelöffner loslassen.

Hinweis!
Beim Anschluss von flexiblen Leitungen an Federklemmen wird empfohlen, keine Aderendhülsen zu verwenden.

4.3 Feldbusanschluss

Feldbus-Kabelspezifikationen nach IEC 61158-2 (MBP), Details siehe Betriebsanleitung (auf CD-ROM). Der Anschluss von Geräten an den Feldbus kann auf zwei Arten erfolgen:

- Über herkömmliche Kabelverschraubung
- Über Feldbus-Gerätestecker (optional, als Zubehör erhältlich)

Achtung!
Es wird eine Erdung über eine der Erdungsschrauben (Anschlusskopf, Feldgehäuse) empfohlen.

4.3.1 Kabelverschraubung oder -durchführung

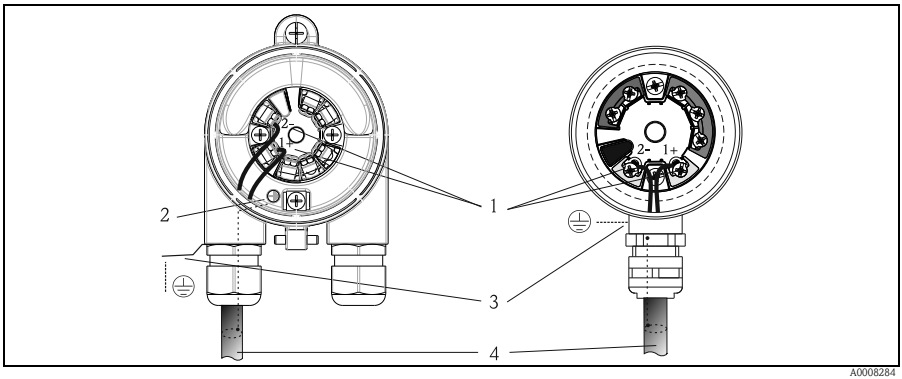

Abb. 7: Anschluss an die Feldbusleitung - links eingebaut im Feldgehäuse, rechts eingebaut im Anschlusskopf

1 Feldbus Anschlussklemmen - Feldbus-Kommunikation und Spannungsversorgung
2 Erdungsklemme innen
3 Erdungsklemme aussen
4 Abgeschirmtes Feldbuskabel

Hinweis!
- Die Klemmen für den Feldbusanschluss (1+ und 2-) sind verpolungsunabhängig.
- Leitungsquerschnitt:
  - max. 2,5 mm^2 bei Schraubklemmen
  - max. 1,5 mm^2 bei Federklemmen. Abisolierlänge des Leiters min. 10 mm (0,39 in).
- Für den Anschluss ist grundsätzlich ein abgeschirmtes Kabel zu verwenden.

4.3.2 Schirmung und Erdung

Eine optimale elektromagnetische Verträglichkeit (EMV) des Feldbussystems ist nur dann gewährleistet, wenn Systemkomponenten und insbesondere Leitungen abgeschirmt sind und die Abschirmung eine möglichst lückenlose Hülle bildet.

Das Feldbussystem lässt drei verschiedene Varianten der Schirmung zu:
- Beidseitige Schirmung
- Einseitige Schirmung auf der speisenden Seite mit kapazitivem Abschluss am Feldgerät
- Einseitige Schirmung auf der speisenden Seite

Die besten Ergebnisse hinsichtlich der EMV wird in den meisten Fällen mit einer einseitigen Schirmung auf der speisenden Seite (ohne kapazitivem Abschluss am Feldgerät) erzielt. Damit ist ein Betrieb bei Störgrößen gemäß NAMUR NE21 sichergestellt.

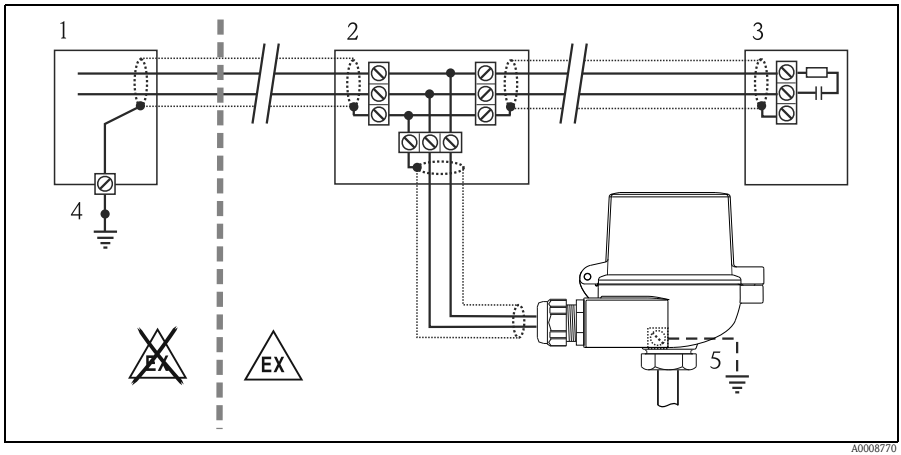

Abb. 8: Schirmung und einseitige Erdung des Feldbus-Kabelschirms

1 Speisegerät
2 Verteilerbox (T-box)
3 Busabschluss
4 Erdungspunkt für Feldbus-Kabelschirm
5 Optionale Erdung des Feldgerätes, isoliert vom Kabelschirm.

4.4 Anschlusskontrolle

Führen Sie nach der Installation und vor der elektrischen Inbetriebnahme des Gerätes folgende Kontrollen durch:

Gerätezustand und -spezifikationen	**Hinweise**
Sind Gerät oder Kabel unbeschädigt (Sichtkontrolle)?	–
Elektrischer Anschluss	**Hinweise**
Stimmt die Versorgungsspannung mit den Angaben auf dem Typenschild überein?	9 bis 32 V DC
Erfüllen die verwendeten Kabel die Feldbusspezifikationen?	siehe Betriebsanleitung auf CD-ROM
Sind die montierten Kabel von Zug entlastet?	–
Sind Hilfsenergie- und Signalkabel korrekt angeschlossen?	siehe Anschlussschema auf der Oberseite des Kopftransmitters

Sind alle Schraubklemmen gut angezogen, bzw. die Verbindungen der Federklemmen geprüft?	→ Seite 12
Sind alle Kabeleinführungen montiert, fest angezogen und dicht?	
Sind alle Gehäusedeckel montiert und fest angezogen?	
Elektrischer Anschluss Feldbussystem	Hinweise
Sind alle Anschlusskomponenten (T-Abzweiger, Anschlussboxen, Gerätestecker, usw.) korrekt miteinander verbunden?	-
Wurde jedes Feldbussegment beidseitig mit einem Busabschluss terminiert?	-
Wurde die max. Länge der Feldbusleitung gemäß den Feldbusspezifikationen eingehalten?	
Wurde die max. Länge der Stichleitungen gemäß den Feldbusspezifikationen eingehalten?	-
Ist das Feldbuskabel lückenlos abgeschirmt und korrekt geerdet?	

5 Bedienung und Inbetriebnahme

5.1 Installationskontrolle

Vor der ersten Inbetriebnahme vergewissern Sie sich bitte, dass:

- das Gerät korrekt montiert wurde und
- der elektrische Anschluss richtig ist.

5.2 Anzeige- und Bedienelemente (optional)

Option: Display mit Transmitter.
Das Display kann auch nachbestellt werden (siehe Kapitel 'Zubehör' in der Betriebsanleitung auf der mitgelieferten CD-ROM).

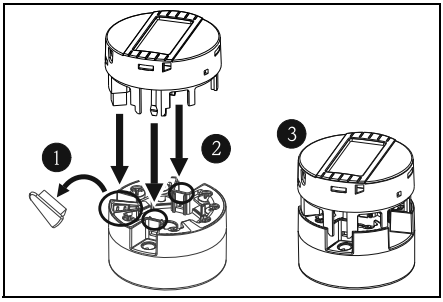

Abb. 9: Display auf Transmitter stecken

5.2.1 Anzeigedarstellung

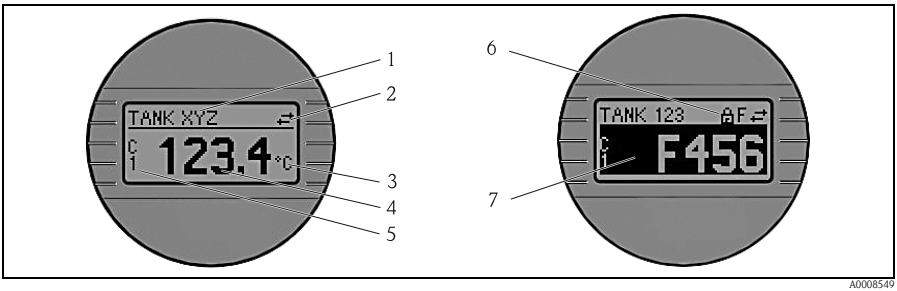

Abb. 10: LC Display des Kopftransmitters

5.2.2 Anzeigesymbole

Pos.-nr.	Funktion
1	Anzeige Messstellen TAG (32 Zeichen)
2	Anzeige 'Kommunikation'-Symbol, bei Lese- und Schreibzugriff
3	Einheitenanzeige (°C, °F)
4	Messwertanzeige
5	Kanalanzeige C1 oder C2, P1, S1 oder P2, S2, RJ
6	Anzeige 'Konfiguration gesperrt'-Symbol, bei Sperrung der Parametrierung/Konfiguration über Hardware
7	Warnung oder Fehlermeldung Warnung: Abwechselnd Warncode und Messwert Fehler: Fehlercode und "----" (kein Messwert) Detaillierte Hinweise finden Sie in der Betriebsanleitung auf der mitgelieferten CD-ROM.

5.3 Konfiguration Kopftransmitter und PA-Funktionen

Die Konfiguration von PROFIBUS® PA-Funktionen sowie gerätespezifischer Parameter erfolgt über die Feldbus-Kommunikation. Dafür stehen folgende Konfigurationssysteme zur Verfügung:

- Endress+Hauser FieldCare (DTM)
- SIMATIC PDM (EDD)

Hinweis!
In der ausführlichen Betriebsanleitung auf der mitgelieferten CD-ROM ist das schrittweise Vorgehen für die Erst-Inbetriebnahme der Feldbusfunktionen ausführlich beschrieben; ebenso die Konfiguration gerätespezifischer Parameter.

Gerätebeschreibungsdateien

PROFIBUS® PA -Protokoll (IEC 61158-2 (MBP)):

Gültig für Firm-/Software:	1.00.zz	1.01.zz
Gerätedaten PROFIBUS® PA Profile Version:	3.01	3.02
TMT84 Geräte ID: Profile ID:	1551_{hex} Je nach verwendeter Profile GSD Datei: 0x9703, 0x9702, 0x9701 oder 0x9700	
GSD Informationen TMT84 GSD: **Profile GSD:** **Bitmaps:**	Extended PA139700.gsd PA139701.gsd PA139702.gsd PA139703.gsd EH1551_D.bmp/.dib EH1551_N.bmp/.dib EH1551_S.bmp/.dib	Kompatibilitätsmatrix: | EH3x1551.gsd | EH021551.gsd 1.00.zz | OK | STOP* 1.01.zz | OK | OK *Kann verwendet werden, wenn in der GSD der Eintrag "C1_Read_Write_supp = 1" auf "C1_Read_Write_supp = 0" gesetzt wird.
Bedienprogramm/Gerätetreiber:	**Bezugsquellen der Gerätebeschreibungen/Programm Updates, kostenlos über das Internet:**	
GSD	■ www.endress.com (→ Download → Software → Treiber) ■ www.profibus.com	
FieldCare / DTM	■ www.endress.com (→ Download → Software → Treiber)	
SIMATIC PDM	■ www.endress.com (→ Download → Software → Treiber) ■ www.feldgeraete.de	

5.4 Hardware-Einstellungen (DIP-Schalter)

Das Ein- und Ausschalten des Hardware-Schreibschutzes, die Einstellung der Geräteadresse sowie das Umschalten (Drehen) der Anzeige um 180° erfolgen über DIP-Schalter auf der Rückseite des Displays. Bei aktivem Schreibschutz ist eine Veränderung der Parameter nicht möglich. Der Simulationsmodus über Hardwareeinstellung muss vor der Softwareeinstellung umgestellt werden.

Zur DIP-Schalter Einstellung gehen Sie wie folgt vor:
1. Das aufgesteckte Display vom Kopftransmitter abziehen.
2. DIP-Schalter auf der Rückseite des Displays entsprechend konfigurieren.
   Generell: Schalter auf ON = Funktion ist aktiv, Schalter auf OFF = Funktion ist deaktiviert.
3. Display in der richtigen Position auf den Kopftransmitter stecken. Die Einstellungen werden vom Kopftransmitter innerhalb von einer Sekunde übernommen.

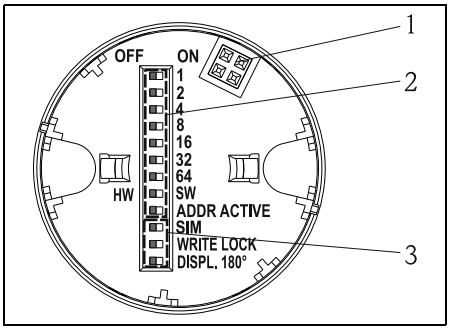

Abb. 11: Hardware-Einstellungen

1 Steckverbindung zum Kopftransmitter
2 DIP Schalter (1 - 64, SW/HW und ADDR) zur Einstellung der Geräteadresse
3 DIP Schalter:
SIM (ohne Funktion)
WRITE LOCK = Schreibschutz
DISPL. 180° = Umschalten (Drehen) der Displayanzeige um 180°)

5.4.1 Einstellen der Geräteadresse

Beachten Sie folgende Punkte:
- Die Adresse muss bei einem PROFIBUS® PA Gerät immer eingestellt werden.
  Gültige Geräteadressen liegen im Bereich 0…125. In einem PROFIBUS® PA-Netz kann jede Adresse nur einmal vergeben werden. Bei nicht korrekt eingestellter Adresse wird der Transmitter vom Master nicht erkannt.
  Die Adresse 126 ist für die Erstinbetriebnahme und für Servicezwecke verwendbar.
- Alle Geräte werden ab Werk mit der Adresse 126 und Software-Adressierung ausgeliefert.

Hinweis!
Der Kopftransmitter muss nach der Änderung einer Geräteadresse erneut eingeschaltet werden, damit die neue Geräteadresse vom Kopftransmitter übernommen und gespeichert wird.

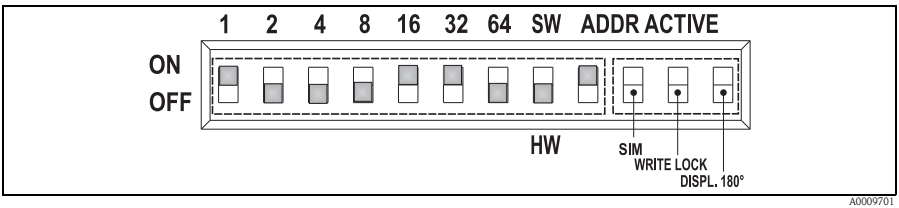

Abb. 12: Einstellung der Geräteadresse am Beispiel Busadresse 49.

DIP-Schalter auf ON: 32 + 16 + 1 = 49. Desweiteren DIP-Schalter SW/HW auf "HW" und ADDR ACTIVE auf "ON".

5.5 Einschalten des Kopftransmitters

Wenn Sie die Abschlusskontrollen durchgeführt haben, schalten Sie nun die Versorgungsspannung ein. Nach dem Einschalten durchläuft der Kopftransmitter interne Testfunktionen. Während dieses Vorgangs erscheint auf dem Display folgende Sequenz von Meldungen:

Schritt	Anzeige
1	Displayname sowie Soft (SW)- und Hardware (HW) -Version
2	Firmenemblem
3a	Gerätename sowie SW-, HW- und Geräte-Release des Kopftransmitters
3b	Anzeige der Sensorkonfiguration
4a	Aktueller Messwert oder
4b	Aktuelle Statusmeldung ✎ Hinweis! Falls der Einschaltvorgang nicht erfolgreich ist, wird je nach Ursache die entsprechende Statusmeldung angezeigt. Eine detaillierte Auflistung der Statusmeldungen sowie die entsprechende Fehlerbehebung finden Sie in der Betriebsanleitung auf der CD-ROM.

Der Kopftransmitter arbeitet nach ca. 8 Sekunden, das aufgesteckte Display nach ca. 12 Sekunden im Normalbetrieb! Nach erfolgreichem Einschaltvorgang wird der normale Messbetrieb aufgenommen. Auf dem Display erscheinen verschiedene Mess- und/oder Statuswerte.

Detaillierte Informationen zur Parametrierung des Gerätes sowie weitere Informationen finden Sie in der Betriebsanleitung auf der mitgelieferten CD-ROM.

Table of contents

1 Safety instructions 22
1.1 Designated use 22
1.2 Installation, commissioning and operation 22
1.3 Operational safety 22
1.4 Notes on safety conventions and icons 23

2 Identification 24
2.1 Device designation 24
2.2 Scope of delivery 24
2.3 Certificates and approvals 25

3 Installation instructions 25
3.1 Incoming acceptance, transport, storage 25
3.2 Installation conditions 26
3.3 Installation instructions 26
3.4 Post-installation check 29

4 Wiring 29
4.1 Quick wiring guide 30
4.2 Connecting the sensor cables 30
4.3 Fieldbus connection 31
4.4 Post-connection check 34

5 Operation and commissioning 35
5.1 Function check 35
5.2 Display and operating elements (optional) 35
5.3 Configuration of the head transmitter and PA functions 37
5.4 Hardware settings (DIP switches) 37
5.5 Switching on the head transmitter 39

These are Brief Operating Instructions.
Please refer to the Operating Instructions and the other documentation on the CD-ROM provided for more detailed information.
These Brief Operating Instructions are **not** intended as a substitute for the Operating Instructions.

The complete device documentation comprises:
- These Brief Operating Instructions
- A CD-ROM with:
  - The Operating Instructions
  - Approvals and safety certificates
  - Other device-specific information.

1 Safety instructions

⚠ Warning!
Electric shocks can cause death or serious injury. Proceed with extreme caution when working with cables and terminals. If the device/measuring system is installed in a high-voltage environment and a malfunction or installation error occurs, high voltage can be present at the terminals or the device/measuring system itself.

1.1 Designated use

- The device is a universal and configurable temperature head transmitter with either one or two temperature sensor inputs for resistance thermometers (RTD), thermocouples (TC) and resistance and voltage transmitters. The device is designed for mounting in a terminal head, flat face, as per DIN 43729.
- The manufacturer cannot be held responsible for damage caused by misuse of the unit.

1.2 Installation, commissioning and operation

Note the following points:

- The device may only be installed, connected, commissioned and maintained by properly qualified and authorized staff (e.g. electrical technicians) in strict compliance with these Operating Instructions, the applicable, country-specific standards, legal regulations and certificates (depending on the application).
- The specialist staff must have read and understood these Brief Operating Instructions and must follow the instructions they contain. If any areas are unclear in the Brief Operating Instructions, you must use the Operating Instructions (on the CD_ROM) which contain detailed information on the device/measuring system.
- Modifications and repairs are not permitted on the device unless explicitly permitted by the Operating Instructions (on the CD-ROM).

- Damaged devices which could constitute a source a danger must not be put into operation and must be clearly indicated as defective.
- Invariably, local regulations governing the opening and repair of electrical devices apply.

1.3 Operational safety

Please pay particular attention to the technical data on the nameplate! The nameplate is located on the side of the transmitter housing.

Hazardous areas
When using in hazardous areas, the national safety requirements must be met. Separate Ex documentation applies to measuring systems that are used in hazardous areas. Strict compliance with the installation instructions, ratings and safety instructions as listed in this supplementary documentation is mandatory. The documentation number of this document (XA) is also indicated on the nameplate.

Ensure you are using the correct Ex documentation for the relevant Ex-approved device. The number of the related Ex documentation (XA...) is indicated on the nameplate. You can use this Ex documentation if the two numbers (i.e. in the Ex documentation and on the nameplate) are identical.

Electromagnetic compatibility
The measuring system complies with the general safety requirements in accordance with EN 61010 and the EMC requirements of IEC/EN 61326 and NAMUR Recommendations NE 21 and NE 89.


Warning!
Power must be supplied to the device from a 9 to 32 VDC power supply in accordance with NEC Class 02 (low voltage/current) with short-circuit power limitation to 8 A/150 VA.

1.4 Notes on safety conventions and icons

Always refer to the safety instructions in these Operating Instructions labeled with the following symbols:


Caution!
This symbol draws attention to activities or procedures that can lead to defective operation or to destruction of the device if not carried out properly.


Warning!
This symbol draws attention to activities or procedures that can lead to injuries to persons, safety risks or the destruction of the device if not carried out properly.


Note!
This symbol draws attention to activities or procedures that have an indirect effect on operation, or can trigger an unforeseen unit reaction if not carried out properly.


ESD – electrostatic discharge
Protect the terminals from electrostatic discharge. Failure to observe this may result in destruction or malfunction of parts of the electronics.

2 Identification

2.1 Device designation

2.1.1 Nameplate

The right device?
Compare and check the details on the device nameplate against the measuring point requirements.

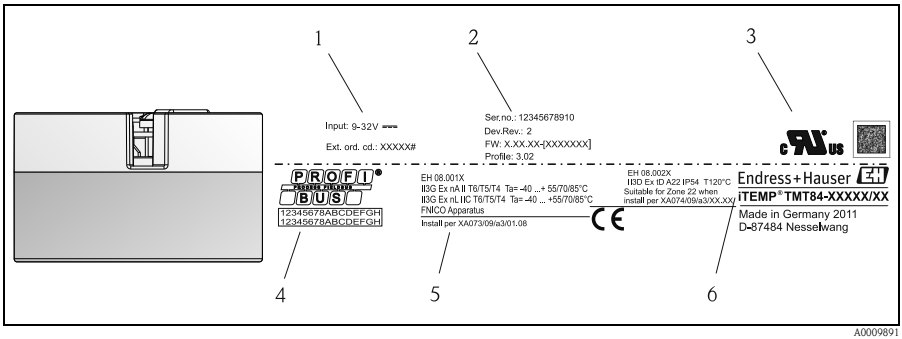

Fig. 1: Nameplate of the head transmitter (example, non-Ex version)

1 Power supply, serial number and device version
2 Approvals with symbols and the number of the related Ex documentation (XA...) where applicable
3 2D barcode
4 Tag name (TAG)
5 Order code and identification number

2.2 Scope of delivery

The scope of delivery of the device comprises:

- Temperature head transmitter
- Securing material
- Multilingual hard copy of Brief Operating Instructions
- Operating Instructions and additional documentation on CD-ROM
- Additional documentation for devices that are suitable for use in hazardous areas (Ex FM SP), such as Safety Instructions (XA...), Control or Installation Drawings (ZD...).

Note!
Please note the accessories of the device in the chapter 'accessories' from the Operating Instruction on the CD-ROM.

2.3 Certificates and approvals

On leaving the factory, the device was in perfect condition from the point of view of safety. The device complies with the standards EN 61 010-1 "Protection Measures for Electrical Equipment for Measurement, Control, Regulation and Laboratory Procedures" and with the EMC requirements of IEC/EN 61326.

2.3.1 CE mark, declaration of conformity

The device meets the legal requirements of EU Directives. The manufacturer confirms a positive completion of all tests by fitting the unit with a CE mark.

2.3.2 PROFIBUS® PA certification

The device meets all the requirements of the following specifications:
Certified accoring to PROFIBUS® PA profile 3.01+ profile 3.02
The device can also be operated with certified devices from other manufacturers (interoperability).

An overview of other approvals and certificates can be found in the Operating Instructions on CD-ROM.

3 Installation instructions

3.1 Incoming acceptance, transport, storage

3.1.1 Incoming acceptance

On receipt of the goods, check the following points:

- Are the contents or the packaging damaged?
- Is the delivery complete and is anything missing? Check the scope of delivery against your order.

3.1.2 Transport and storage

Note the following points:

- Pack the device in such a way as to protect it reliably against impact for storage (and transportation).
- The permitted storage temperature is -40 to +100 °C (-40 to 212 °F).

3.2 Installation conditions

3.2.1 Dimensions

Dimensions in mm (in)

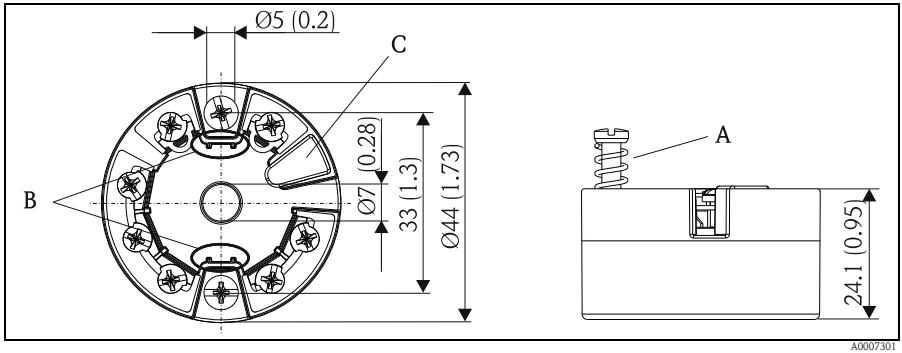

Fig. 2: Version with screw terminals

Item A: Spring travel L ≥ 5mm (not for US - M4 securing screws)
Item B: Securing elements for attachable measured value display
Item C: Interface for measured value display contact

Note!
The same dimensions apply to the version with spring terminals apart from the housing height H = 28.1 mm (1.11 in).

3.2.2 Installation point

- In the terminal head as per DIN 43 729, flat face, direct mounting on insert with cable entry, middle hole 7 mm (0.28 in).
- Separate from the process in the field housing.
- With DIN rail clip on top-hat rail as per IEC 60715.

3.2.3 Important ambient conditions

- Ambient temperature range: -40 to +85°C (-40 to +185 °F).
- Condensation permitted as per IEC 60068-2-33; max. rel. humidity: 95%.
- Climate class in accordance with IEC 60654-1, Class C.
- IP 00 ingress protection, depends on the terminal head or field housing in its installed state.

3.3 Installation instructions

A screwdriver is needed to mount the head transmitter.

Caution!
Do not overtighten the mounting screws as this could damage the head transmitter. Maximum torque = 1 Nm (¾ pound-feet).

3.3.1 Mounting typical of Europe

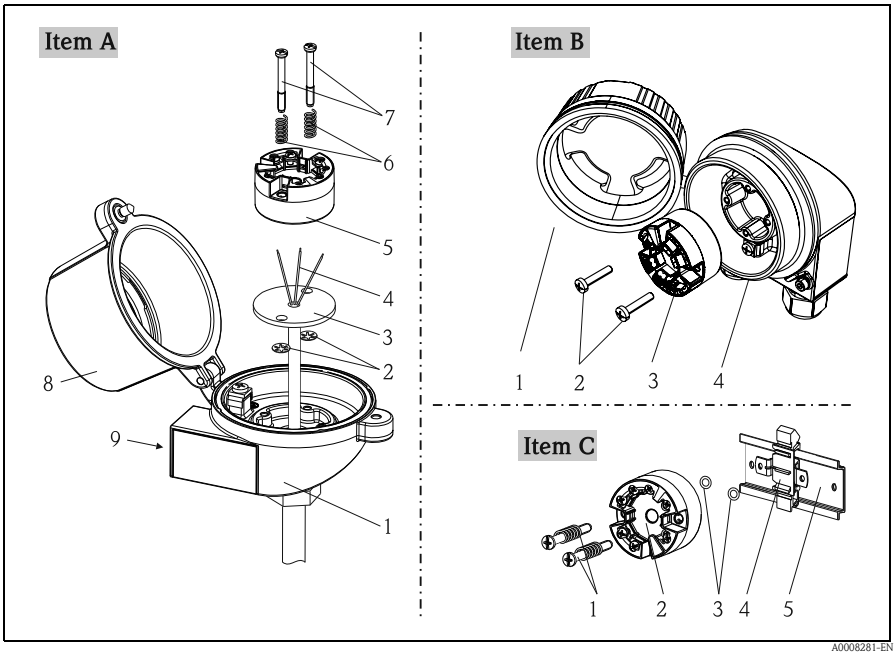

Fig. 3: Head transmitter mounting (three versions)

Item A	Mounting in a terminal head (terminal head as per DIN 43729, flat face)
Procedure: 1. Open the terminal head cover (8). 2. Guide the connection wires (4) of the insert (3) through the middle hole in the head transmitter (5). 3. Fit the mounting springs (6) onto the mounting screws (7). 4. Guide the mounting screws (7) through the lateral bores of the head transmitter and the insert (3). Then fix both mounting screws in position with the circlips (2). 5. Then screw down the head transmitter (5) to the insert (3) in the terminal head. 6. After wiring (see chapter 4), close the terminal head cover (8) back on tight.	

Item B	Mounting in a field housing

Procedure:
1. Open the cover (1) of the field housing (5).
2. Guide the mounting screws (2) through the lateral bores of the head transmitter (3).
3. Screw the head transmitter to the field housing.
4. When wiring is complete (see Section 4), screw the field housing cover (1) back on.

Item C	Mounting on top-hat rail (top-hat rail as per IEC 60715)

Procedure:
1. Press the DIN rail clip (4) onto the top-hat rail (5) until it engages.
2. Fit the mounting springs onto the mounting screws (1) and guide them through the lateral bores of the head transmitter (2). Then fix both mounting screws in position with the circlips (3).
3. Screw the head transmitter (2) to the DIN rail clip (4).

3.3.2 Mounting typical of North America

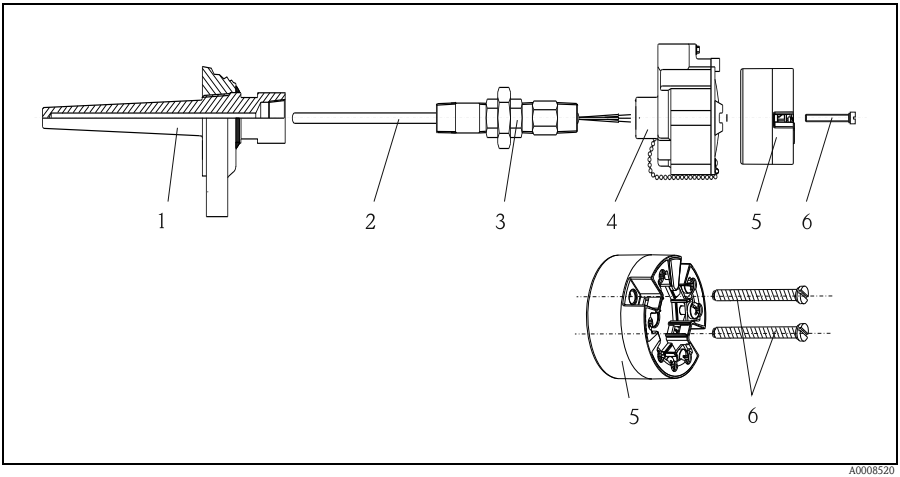

Fig. 4: Head transmitter mounting

Thermometer design with thermocouples or RTD sensors and head transmitter
- Fit the thermowell (1) on the process pipe or the container wall. Secure the thermowell according to the instructions before the process pressure is applied.
- Fit the necessary neck tube nipples and adapter (3) on the thermowell.
- Make sure sealing rings are installed if such rings are needed for harsh environmental conditions or special regulations.
- Guide the mounting screws (6) through the lateral bores of the head transmitter (7).

- Position the head transmitter (5) in the terminal head (4) in such a way that the bus cable (terminals 1 and 2) point to the cable entry.
- Using a screwdriver, screw down the head transmitter (5) in the terminal head (4).
- Guide the connection wires of the insert (3) through the lower cable entry of the terminal head (4) and through the middle hole in the head transmitter (5). Wire the connection wires and transmitter (see Section 4) together.
- Screw the terminal head (4), with the integrated and wired head transmitter, onto the ready-mounted nipple and adapter (3).

☝ Caution!
Once the wiring is completed, screw the terminal head cover back on. The terminal head cover must be secured properly to meet the requirements for explosion protection.

3.4 Post-installation check

After installing the device, always run the following final checks:

Device condition and specifications	Notes
Has the device been mounted in accordance with specifications?	→ 🖹 26
Is the device free of damage?	Visual check

4 Wiring

☝ Caution!
- Switch off power supply before installing or connecting the device. Failure to observe this may result in destruction of the device.
- When installing Ex-approved devices, please take special note of the instructions and connection schematics in the supplementary Ex documentation.
- Do not occupy the display connection. An incorrect connection can destroy the electronics.

For wiring a mounted head transmitter, proceed as follows:

1. Open the cable gland and the housing cover on the terminal head or the field housing.
2. Feed the cables through the opening in the cable gland.
3. Connect the cables as shown in Fig. 5. If the head transmitter is fitted with spring terminals, please pay particular attention to → Page 31.
4. Retighten the cable gland and close the housing cover.
5. In order to avoid connection errors, prior to commissioning always follow the instructions given in the section on the post-connection check (→ Page 34).

4.1 Quick wiring guide

Terminal assignment

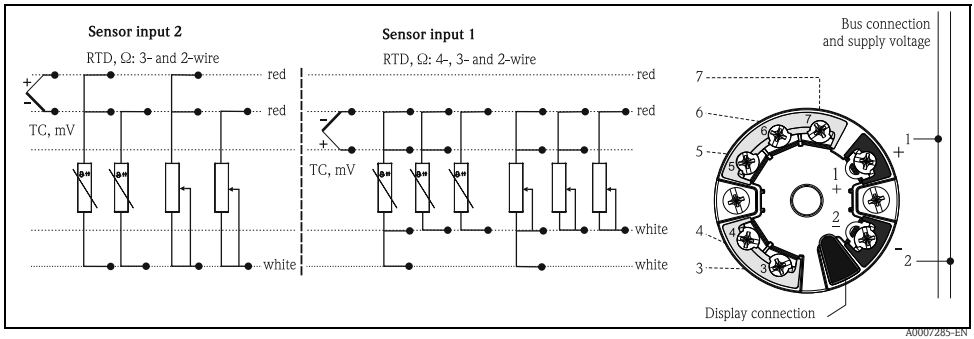

Fig. 5: Wiring the head transmitter

ESD – electrostatic discharge
Protect the terminals from electrostatic discharge. Failure to observe this may result in destruction or malfunction of parts of the electronics.

4.2 Connecting the sensor cables

Caution!
When connecting 2 sensors, ensure that there is no galvanic connection between them. The resulting equalizing currents distort the measurements considerably. The sensors must be galvanically isolated from one another by connecting each sensor separately to a transmitter. The device provides sufficient galvanic isolation (> 2 kV AC) between the input and output.

The following connection combinations are possible when both sensor inputs are assigned:

		Sensor input 1			
		RTD or resistance transmitter, two-wire	**RTD or resistance transmitter, three-wire**	**RTD or resistance transmitter, four-wire**	**Thermocouple (TC), voltage transmitter**
Sensor input 2	**RTD or resistance transmitter, two-wire**	✔	✔	-	✔
	RTD or resistance transmitter, three-wire	✔	✔	-	✔
	RTD or resistance transmitter, four-wire	-	-	-	-
	Thermocouple (TC), voltage transmitter	✔	✔	✔	✔

4.2.1 Connecting to spring terminals

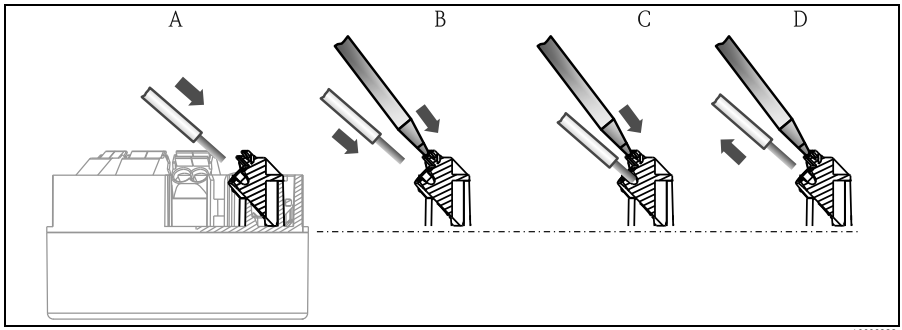

Fig. 6: Spring terminal connection

A Insert wire end (solid wire or wire with ferrule)
B Insert wire end with tool (fine-strand wire without ferrule)
C Release wire end with tool
D Remove wire end

Procedure:

Item A, Solid wire:	1. Strip wire end. Minimum stripping length = min. 10 mm (0.39 in) 2. Insert the wire end into the terminal (A). 3. Check the connection by pulling on the wire lightly. Repeat from step 1 if necessary.
Item B, Fine-strand wire without ferrule:	1. Strip wire end. Minimum stripping length = min. 10 mm (0.39 in) 2. Operate lever opener with tool (B). 3. Insert the wire end into the terminal (B). 4. Release lever opener. 5. Check the connection by pulling on the wire lightly. Repeat from step 1 if necessary.
Item C and D Releasing the connection:	1. Operate lever opener with tool (C). 2. Remove wire from terminal (D). 3. Release lever opener.

Note!
When connecting flexible cables and spring terminals, it is not recommended to use ferrules.

4.3 Fieldbus connection

Fieldbus cable specifications to IEC 61158-2 (MBP), for details, see Operating Instructions (on CD-ROM). Devices can be connected to the fieldbus in two ways:

- Connection via conventional cable gland.
- Connection via fieldbus connector (optional, can be purchased as an accessory).

Caution!
Grounding via one of the grounding screws (terminal head, field housing) is recommended.

4.3.1 Cable glands or entries

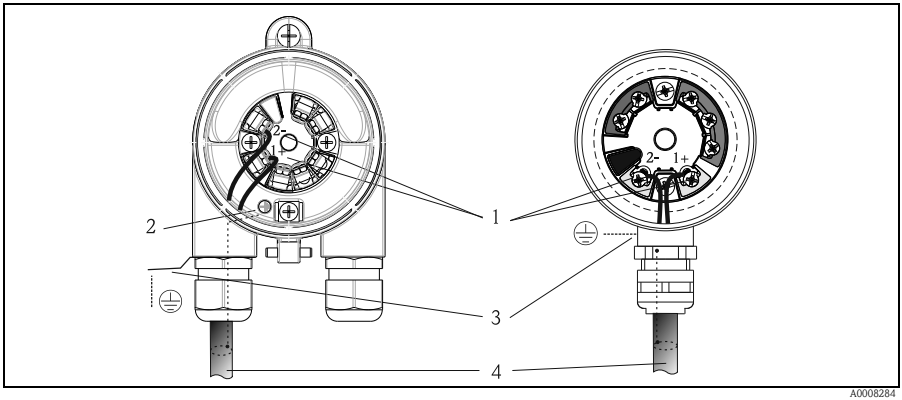

Fig. 7: Connection to the fieldbus cable - installed in the field housing on the left, and in the terminal head on the right

1 Fieldbus terminals - fieldbus communication and power supply
2 Inner ground terminal
3 Outer ground terminal
4 Shielded fieldbus cable

Note!
- The terminals for the fieldbus connection (1+ and 2-) are not polarity sensitive.
- Conductor cross-section:
  - Max. 2.5 mm^2 for screw terminals
  - Max. 1.5 mm^2 for spring terminals. Stripping length of wire = min. 10 mm (0.39 in)
- A shielded cable must be used for the connection.

4.3.2 Shielding and grounding

Optimum electromagnetic compatibility (EMC) of the fieldbus system can only be guaranteed if the system components and, in particular, the lines are shielded and the shield forms as complete a cover as possible.

The fieldbus system allows three different types of shielding:
- Shielding at both ends.
- Shielding at one end on the feed side with capacitance connection to the field device.
- Shielding at one end on the feed side.

With regard to EMC, the best results are achieved in most cases with one-sided shielding on the feed side (no capacitance connection to the field device). Operation in the event of disturbance variables as per NAMUR NE21 is thus guaranteed.

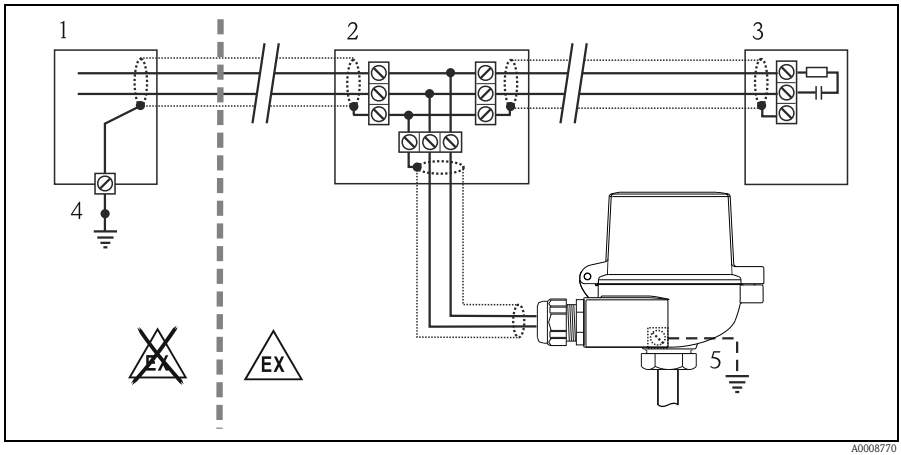

Fig. 8: Shielding and one-sided grounding of the fieldbus cable shielding

1 Supply unit
2 Distribution box (T-box)
3 Bus terminator
4 Grounding point for fieldbus cable shielding
5 Optional grounding of the field device, isolated from cable shielding.

4.4 Post-connection check

After installation of the device, and before electrical commissioning, always perform the following final checks:

Device condition and specifications	**Notes**
Are the device or the cables free of damage (visual check)?	–
Electrical connection	**Notes**
Does the supply voltage match the specifications on the nameplate?	9 to 32 V DC
Do the cables used comply with the fieldbus specifications?	See Operating Instructions on CD-ROM
Do the cables have adequate strain relief?	–
Are the power supply and signal cables correctly connected?	See the connection diagram on the top of the head transmitter
Are all the screw terminals well tightened and have the connections of the spring terminals been checked?	→ Page 31
Are all the cable entries installed, tightened and sealed?	
Are all the housing covers installed and tightened?	
Electrical connection of the fieldbus system	Notes
Are all the connecting components (T-boxes, junction boxes, connectors, etc.) connected with each other correctly?	–
Has each fieldbus segment been terminated at both ends with a bus terminator?	–
Has the max. length of the fieldbus cable been observed in accordance with the fieldbus specifications?	–
Has the max. length of the spurs been observed in accordance with the fieldbus specifications?	
Is the fieldbus cable fully shielded and correctly grounded?	

5 Operation and commissioning

5.1 Function check

Prior to commissioning, please ensure that:

- The device has been mounted correctly.
- The electrical connection is correct.

5.2 Display and operating elements (optional)

Option: display with transmitter.
The display can also be reordered (see Section 'Accessories' in the Operating Instructions on the CD-ROM supplied).

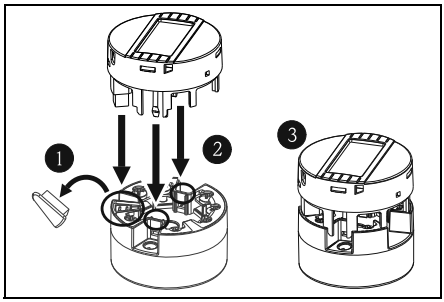

Fig. 9: Fit the display on the transmitter

5.2.1 Display

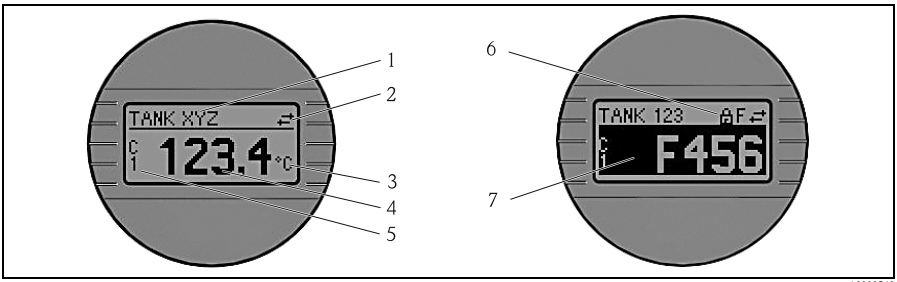

Fig. 10: LC display of the head transmitter

5.2.2 Display symbols

Item No.	Function
1	Display TAG (32 characters)
2	Display 'Communication' symbol for read and write access
3	Display unit (°C, °F)
4	Measured value display
5	Channel display C1 or C2, P1, S1 or P2, S2, RJ
6	Display the 'configuration locked' symbol when configuration is locked via the hardware.
7	Warning or error message Warning: warning code and measured value alternate Error: error code and "----" (no measured value) Detailed instructions are provided in the Operating Instructions on the CD-ROM provided.

5.3 Configuration of the head transmitter and PA functions

PROFIBUS® PA functions and device-specific parameters are configured via fieldbus communication. The following configuration systems are available for this purpose:

- Endress+Hauser FieldCare (DTM)
- SIMATIC PDM (EDD)

✎ Note!
A detailed step-by-step description of the procedure for commissioning the fieldbus functions, together with information on configuring device-specific parameters, is given in the Operating Instructions on the CD-ROM provided.

Device description files

PROFIBUS® PA protocol (IEC 61158-2, MBP):

Valid for firmware/software:	1.00.zz	1.01.zz
PROFIBUS® PA device data Profile version:	3.01	3.02
TMT84 device ID: Profile ID:	1551_{hex} Depending on the profile GSD file used: 0x9703, 0x9702, 0x9701 or 0x9700	
GSD information **TMT84 GSD:** **Profile GSD:** **Bitmaps:**	Extended PA139700.gsd PA139701.gsd PA139702.gsd PA139703.gsd EH1551_D.bmp/.dib EH1551_N.bmp/.dib EH1551_S.bmp/.dib	Compatibility matrix: | EH3x1551.gsd | EH021551.gsd 1.00.zz | OK | STOP* 1.01.zz | OK | OK *Can be used if the "C1_Read_Write_supp = 1" entry in the GSD is set to "C1_Read_Write_supp = 0".
Operating program/device driver:	**Source for device descriptions/program updates, free downloads on Internet:**	
GSD	■ www.endress.com (→ Download → Software → Device Drivers) ■ www.profibus.com	
FieldCare/DTM	■ www.endress.com (→ Download → Software → Device Drivers)	
SIMATIC PDM	■ www.endress.com (→ Download → Software → Device Drivers) ■ www.fielddevices.com	

5.4 Hardware settings (DIP switches)

DIP switches on the rear of the display are used to enable and disable hardware write protection, configure the device address and to switch (turn) the display 180°. When write protection is active, parameters cannot be modified.
The simulation mode via the hardware setting must be changed before the software setting.

To set the DIP switches, proceed as follows:
1. Remove the attached display from the head transmitter.
2. Configure the DIP switch on the rear of the display accordingly.
   Generally: switch to ON = function enabled, switch to OFF = function disabled.
3. Fit the display onto the head transmitter in the correct position. The head transmitter accepts the settings within one second.

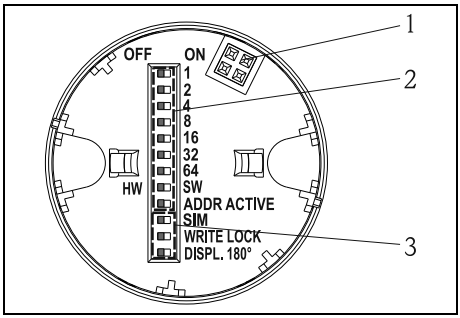

1 Connection to head transmitter
2 DIP switches (1 - 64, SW/HW and ADDR) for configuring the device address
3 DIP switch:
SIM (no function)
WRITE LOCK = write protection
DISPL. 180° = switch (turn) display 180°

Fig. 11: Hardware settings

5.4.1 Configuring the device address

Note the following points:
- The address must always be configured for a PROFIBUS® PA device.
  Valid device addresses are in the range 0 to 125. Each address can only be assigned once in a PROFIBUS® PA network. The transmitter is not recognized by the master if the address is not configured correctly.
  Address 126 is used for initial operation and service purposes.
- All devices are delivered ex works with the address 126 and software addressing.

Note!
The head transmitter must be restarted when a device address is changed so that the new device address is adopted by the head transmitter and saved.

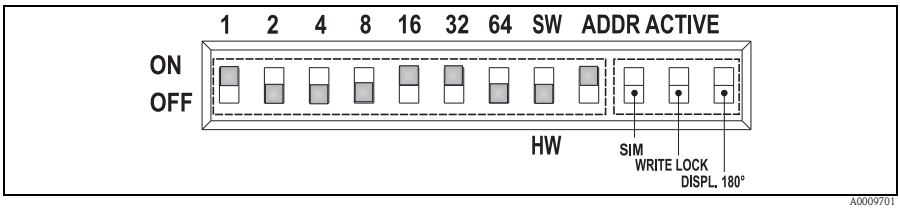

Fig. 12: Configuring the device address using the example of bus address 49.

DIP switch set to ON: 32 + 16 + 1 = 49. Furthermore, "SW/HW" DIP switch set to "HW" and "ADDR ACTIVE" set to "ON".

5.5 Switching on the head transmitter

Once the final checks have been successfully completed, it is time to switch on the supply voltage. The head transmitter performs a number of internal test functions after power-up. As this procedure progresses, the following sequence of messages appears on the display:

Step	Display
1	Display name and software (SW) and hardware (HW) version
2	Company logo
3a	Device name as well as the SW, HW and device release of the head transmitter
3b	Displays sensor configuration
4a	Current measured value or
4b	Current status message ✎ Note! If the switch-on procedure fails, the appropriate status message is displayed, depending on the cause. A detailed list of the status messages, as well as the measures for troubleshooting, can be found in the Operating Instructions on the CD-ROM.

The device begins normal operation after approx. 8 seconds, the attached display after approx. 12 seconds. Normal measuring mode commences as soon as the switch-on procedure is completed. Various measured values and/or status values appear on the display.

For a more detailed temperature transmitter configuration description and further information, please refer to the Operating Instructions on the CD-ROM provided.

www.endress.com/worldwide

Endress+Hauser

People for Process Automation

KA00258R/09/a2/01.11
71154749
FM9.0